REVİZYONLAR				
BÖLGE	REV.	TANIM	TARİH	ONAY

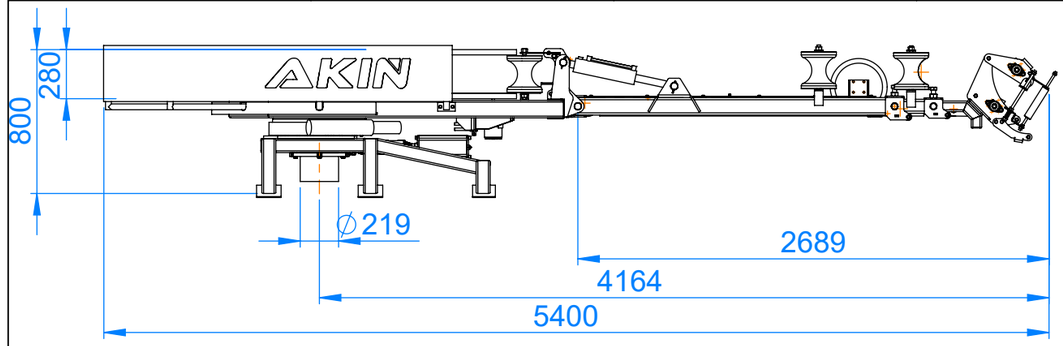

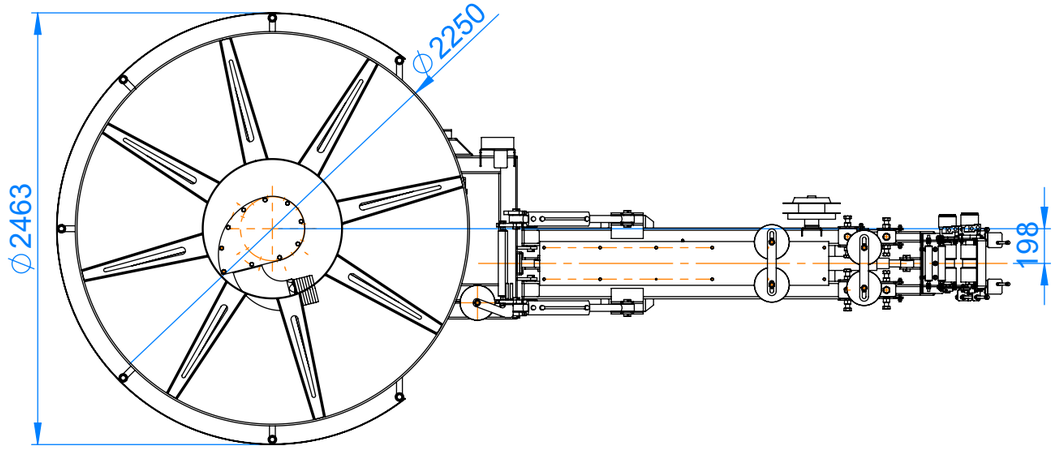

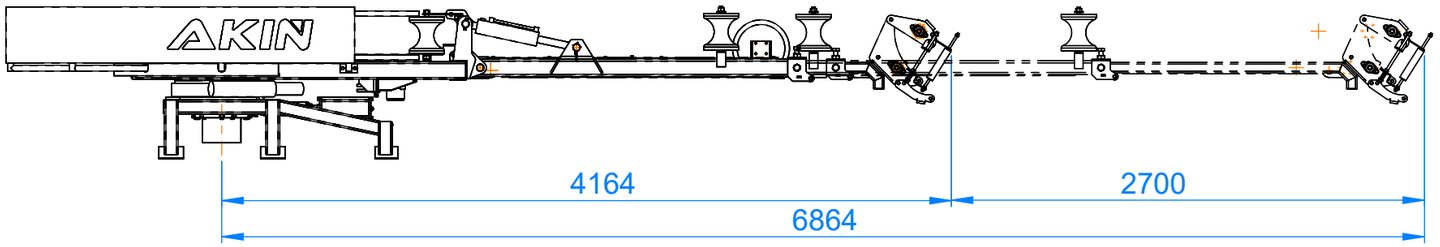

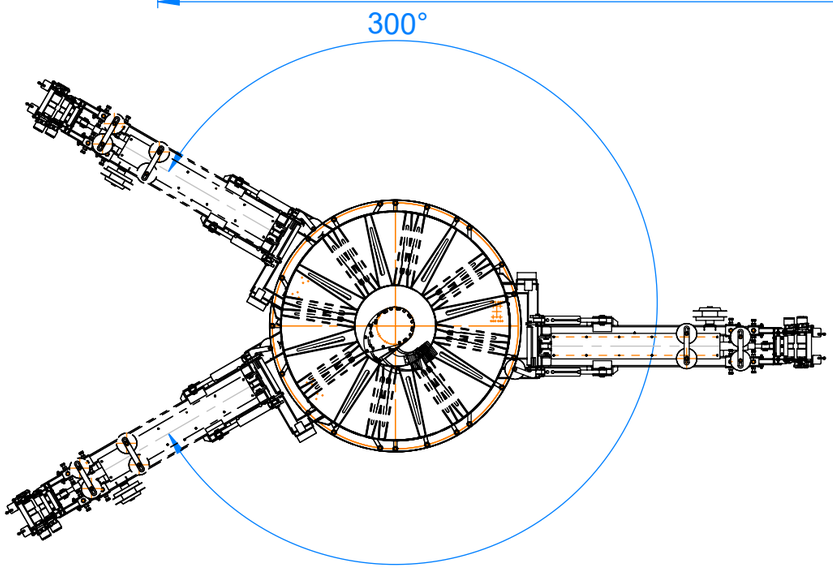

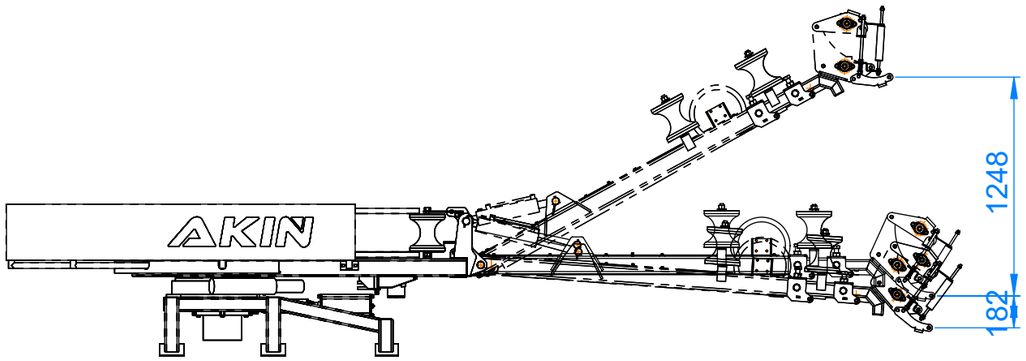

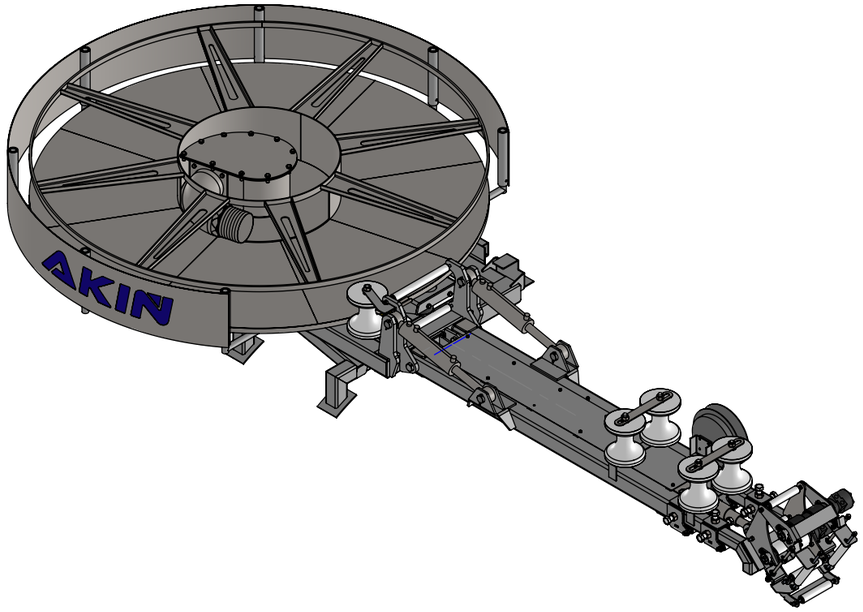

	ADI - SOYADI NAME -SURNAME	TARİH DATE	İMZA SING	MİKTAR QUANTITY	AĞIRLIK (KG) MASS (KG)	Genel Tolerans: ± 0,25	SAYFA NO PAGE NR
ÇİZEN DRAWN BY	T.NABİ	4.07.2019			1195.0		5/5
KONTROL CONTROL	M.ŞİMŞEK	4.07.2019		MALZEME MATERIAL	STOK KODU STOCK CODE		AKIN MACHINERY
ONAY APPROVAL	G.AKIN	4.07.2019					
ÖLÇEK SCALE	1:35						

PARÇA/MONTAJ ADI PART/ASSEMBLY NAME	TEKNİK RESİM AÇIKLAMASI DRAWING DESCRIPTION	RESİM NO DRAWING NO	ANTET FORMAT
Cd-Bom Montaj Komplesi		Sheet5(2)	A3

DOSYA YOLU :D:\01-TASARIM\AKIN\AKN-2018-COM-0446-Oulu\CD-BOM 2700 STROK\
DOSYAYI SON KAYDEDEN: mehmet
SON KAYIT TARİHİ: 4 Temmuz 2019 Perşembe 13:18:26

Dosya adı: Cd-Bom Montaj Komplesi